Спецификация на детали

	Наименование	Кол-во	Длина	Ширина	Примеч.
	КАРКАС				
1	Боковая стенка	1	820	150	ЛДСП
1а		1			ЛДСП
3	Задняя стенка	1	1814	150	ЛДСП
4	Дно	1	1814	804	ЛДСП
5	Усиление	2	1810	80	ЛДСП
6	Усиление	2			ЛДСП
7	Усиление	2	868	80	ЛДСП
8					
	ФАСАД				
15	Задняя стенка	1	1910	830	ЛДСП
16	Боковая стенка	1	805	942	ЛДСП
16а		1			ЛДСП
17	Царга	1	1910	190	ЛДСП
18	Фасад	1	200	1906	ЛДСП
19					

Спецификация на фурнитуру

	Наименование	Кол-во	Примеч.
	КАРКАС		
25	Ключ SW-3 шестигран под еврошуруп	1	
26	Заглушка мебельная	20	
27	Стяжка эксцентрик (саморез)	4	дюбель
		4	стяжка
28	Подпятник	4	
29	Шуруп 6,3х50 Евро	20	
30	Шуруп саморез 3х16	8	
31	Шуруп саморез 4,2х25	32	
32	Шуруп саморез 3,5х16	16	
33	Ролик 493	8	
34	Латофлексная сборка 890	15	
35	Шуруп саморез 4,2х16	30	
	ФАСАД		
40	Винт м4х20	2	
41	Ручка кнопка Hansa	2	
42	Шуруп саморез 4,2х32	8	
43			

Комплектовщик_____

Условная схема сборки на Гр. №2/л Кровать 2-х местная

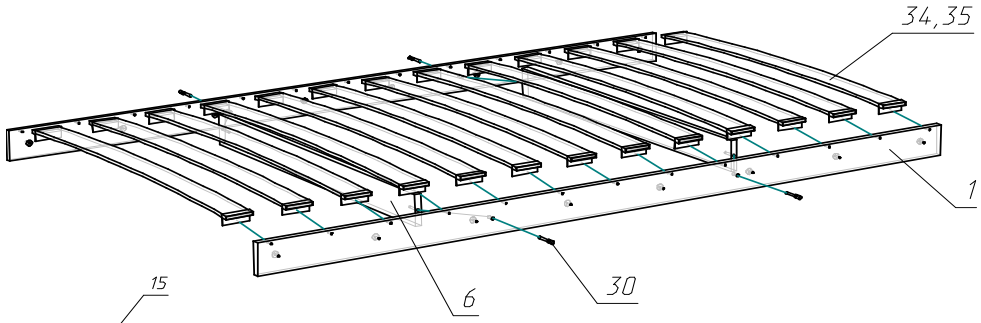

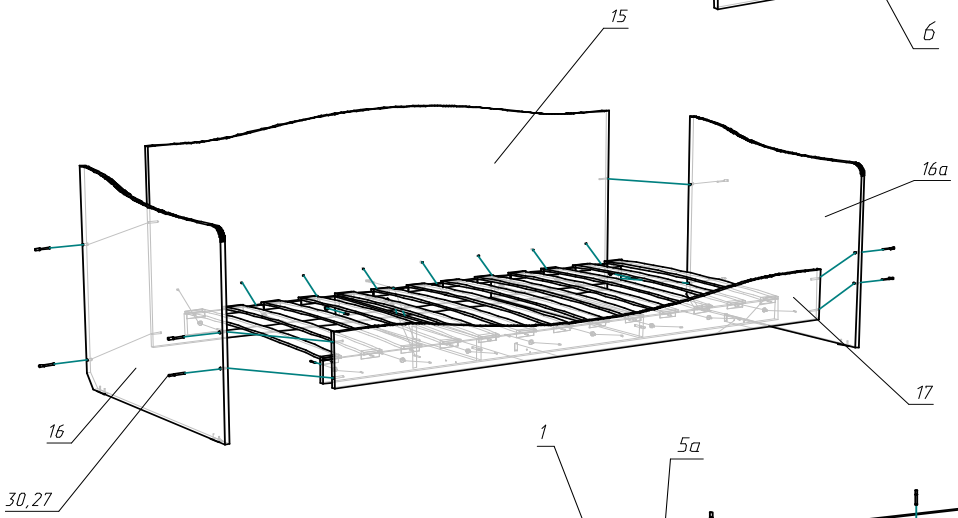

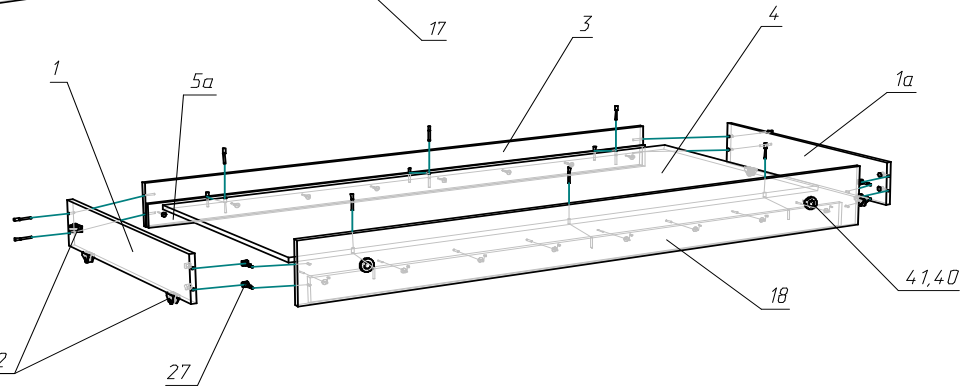

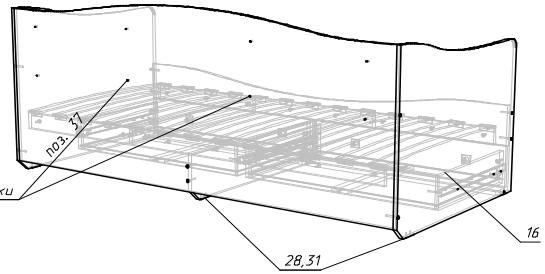

Подготовка к сборке

Перед непосредственной сборкой каркаса необходимо: Внимательно ознакомиться с данной инструкцией, распаковать упаковки, скомплектовать детали согласно схеме, определить наличие необходимой фурнитуры, при необходимости пронумеровать детали согласно схеме. Сборка производится на ровной поверхности.

Правила ухода за мебелью

Благоприятной средой для сохранности мебели являются сухие, проветриваемые помещения с температурой воздуха 18-22 °С. Сырость и близкое расположение источников тепла вызывает ускоренное старение защитно-декоративного покрытия, а также деформацию мебельных щитов

Оберегайте мебель от попадания воды, растворителей (спирта, бензина, ацетона и др.), а также других механических повреждений. Не ставить горячие предметы.

Уборку поверхностей изделия рекомендуется производить специальными составами по уходу за мебелью.

Во избежание перекосов двери изделий постоянно держать закрытыми. Затрудненное запирание или неприлегание дверей вследствие неровностей пола устраняются подкладыванием жестких прокладок под цоколь или корпус изделия с правой или левой стороны.

Пыль с поверхности удаляют сухой фланелевой тканью.

Гарантии производителя

Приобретая изделия мебели, убедитесь в полной комплектации набора и отсутствии механических повреждений комплектующих, облицовки и стеклянных элементов мебели.

Предприятие несет ответственность за соответствие товара предъявляемым требованиям при условии соблюдения потребителем правил транспортировки, сборки и ухода за мебелью.

Претензии от покупателей принимаются магазинами, продавшими товар, в течении 18 месяцев со дня приобретения мебели, с обязательным приложением товарного чека и упаковочного талона.

Предприятие не рассматривает претензии, поступающие непосредственно от потребителей, без обращения в торговую организацию.

Предприятие не отвечает по дефектам, появившимся из-за несоблюдения покупателем правил эксплуатации, сборки, транспортировки и ухода за мебелью.

Уважаемый покупатель!

Изготовитель постоянно ведет работу по усовершенствованию технико- эксплуатационных характеристик выпускаемой мебели, при изучении данного руководства по сборке и эксплуатации не принципиальные изменения, не снижающие технико-эксплуатационных характеристик мебели, могут быть не отражены в данном руководстве.

Благодарим за покупку и надеемся, что Вы примите во внимание наши рекомендации, и тогда мебель будет служить Вам длительное время

Производитель постоянно работает над улучшением констукции и качества изделий и оставляет за собой право внесения изменений не ухудшающих внешний види зделий и их эксплуатационные качества. Поэтому возможны отклонения в размерах, замена фурнитуры и метизов.

ООО «Мебель в Дом»

Инструкция по сборке и эксплуатации изделия
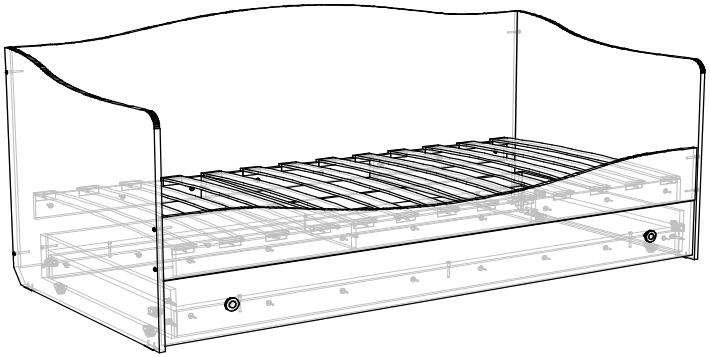
Гр. №2/л Кровать 2-х местная