Спецификация на детали

	Наименование	Кол-во	Длина	Ширина	Примеч.
	КАРКАС				
1	Боковая стенка	2	872	450	ЛДСП
2	Крыша	1	912	490	ЛДСП
3	Дно, полка	3	868	450	ЛДСП
4	Порог, декор	2	80	868	ЛДСП
5	Полка	1	434	264	ЛДСП
6	Стойка	2	302	450	ЛДСП
7	Боковая стенка ящика	4	154	400	ЛДСП
8	Задняя стенка ящика	2	154	811	ЛДСП
9	Задняя стенка	1	302	264	ЛДСП
10	Усиление	2	80	384	ЛДСП
11	Дно	2	820	394	ДВПО
12	Задняя стенка	1	898	291	ДВПО
13	Задняя стенка	1	898	195	ДВПО
14	Задняя стенка	2	316	316	ДВПО
15					
	ФАСАД				
25	Фасад	2	240	898	ЛДСП
26	Дверь	2	316	316	ЛДСП

Спецификация на фурнитуру

	Наименование	Кол-во	Примеч.
	КАРКАС		
30	Ключ SW-3 шестигран под еврошуруп	1	
31	Стяжка эксцентрик (саморез)	30	дюбель
		30	стяжка
32	Заглушка мебельная	8	
33	Подпятник	5	
34	Петля накладная	4	
35	Направляющие шариковые L-400мм	2	
36	Шуруп саморез 3х16	75	
37	Шуруп 6,3х50 Евро	22	
38	Шуруп саморез 4х16	16	
39	Шуруп саморез 4,2х16	18	
40	Уголок Фиксирующий	1	
41	Шкант деревянный мебельный	2	
42			
	ФАСАД		
50	Винт м4х20	12	
51	Ручка скоба Brass	6	

Условная схема сборки на Группа №23 Комод

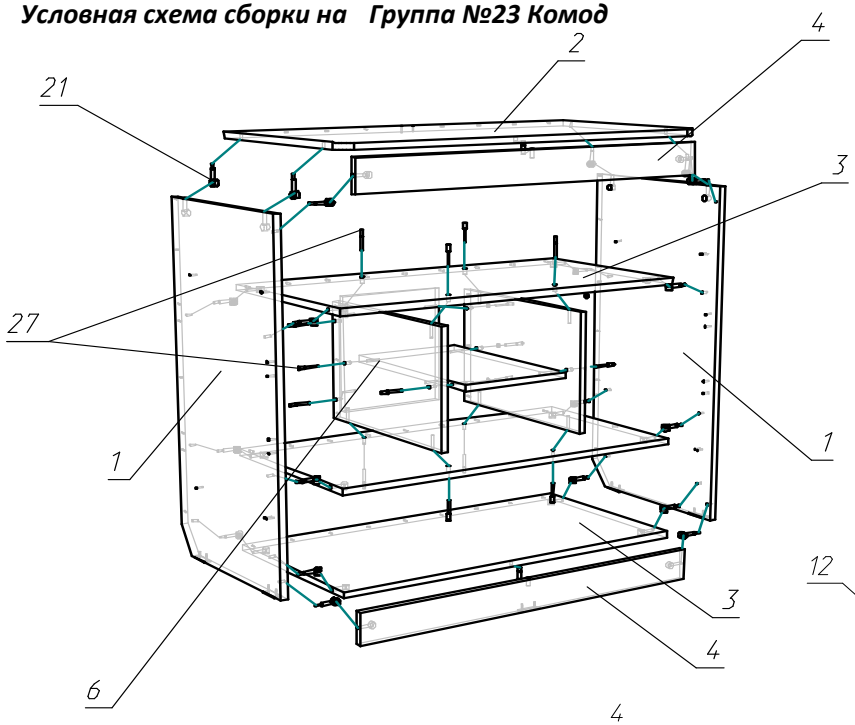

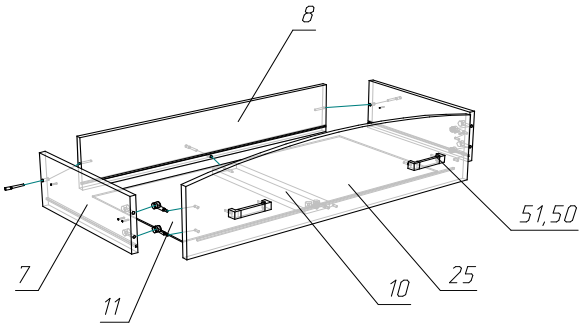

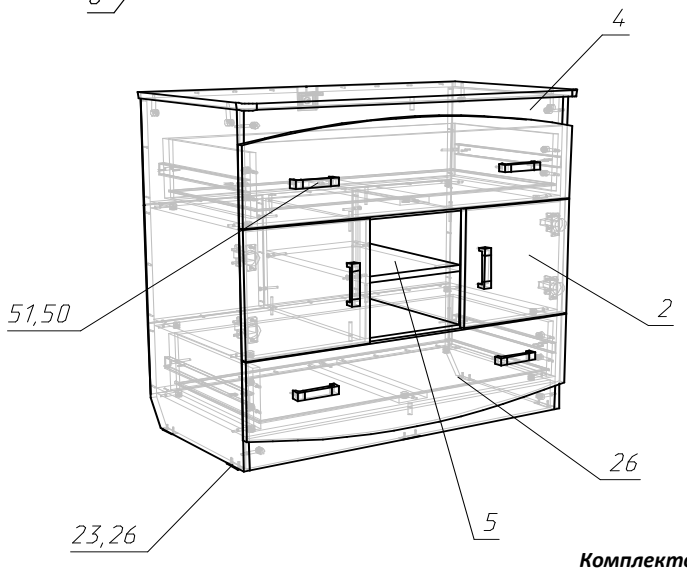

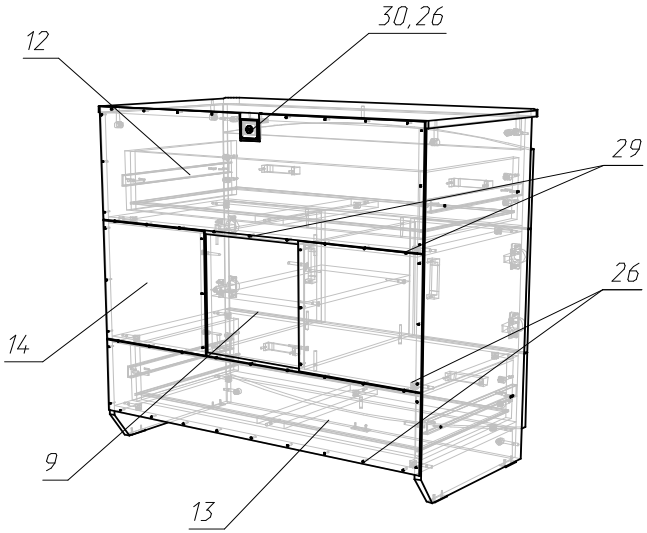

Комплектовщик_____

!!! Внимание, шкафы, пеналы и комоды должны крепиться к стене!!!

!!!При выборе шурупов и дюбелей, которые будут использоваться для крепления изделия к стене, необходимо учитывать из какого материала сделаны стены в Вашем доме.

Подготовка к сборке

Перед непосредственной сборкой каркаса необходимо: Внимательно ознакомиться с данной инструкцией, распаковать упаковки, скомплектовать детали согласно схеме, определить наличие необходимой фурнитуры, при необходимости пронумеровать детали согласно схеме. Сборка производится на ровной поверхности.

Правила ухода за мебелью

Благоприятной средой для сохранности мебели являются сухие, проветриваемые помещения с температурой воздуха 18-22 °С. Сырость и близкое расположение источников тепла вызывает ускоренное старение защитно-декоративного покрытия, а также деформацию мебельных щитов

Оберегайте мебель от попадания воды, растворителей (спирта, бензина, ацетона и др.), а также других механических повреждений. Не ставить горячие предметы.

Уборку поверхностей изделия рекомендуется производить специальными составами по уходу за мебелью.

Во избежание перекосов двери изделий постоянно держать закрытыми. Затрудненное запирание или неприлегание дверей вследствие неровностей пола устраняются подкладыванием жестких прокладок под цоколь или корпус изделия с правой или левой стороны.

Пыль с поверхности удаляют сухой фланелевой тканью.

Гарантии производителя

Приобретая изделия мебели, убедитесь в полной комплектации набора и отсутствии механических повреждений комплектующих, облицовки и стеклянных элементов мебели.

Предприятие несет ответственность за соответствие товара предъявляемым требованиям при условии соблюдения потребителем правил транспортировки, сборки и ухода за мебелью.

Претензии от покупателей принимаются магазинами, продавшими товар, в течении 18 месяцев со дня приобретения мебели, с обязательным приложением товарного чека и упаковочного талона.

Предприятие не рассматривает претензии, поступающие непосредственно от потребителей, без обращения в торговую организацию.

Предприятие не отвечает по дефектам, появившимся из-за несоблюдения покупателем правил эксплуатации, сборки, транспортировки и ухода за мебелью.

Уважаемый покупатель!

Изготовитель постоянно ведет работу по усовершенствованию технико- эксплуатационных характеристик выпускаемой мебели, при изучении данного руководства по сборке и эксплуатации не принципиальные изменения, не снижающие технико-эксплуатационных характеристик мебели, могут быть не отражены в данном руководстве.

Благодарим за покупку и надеемся, что Вы примите во внимание наши рекомендации, и тогда мебель будет служить Вам длительное время

15.04.2014

ООО «Мебель в Дом»

Инструкция по сборке и эксплуатации изделия

Группа №23 Комод

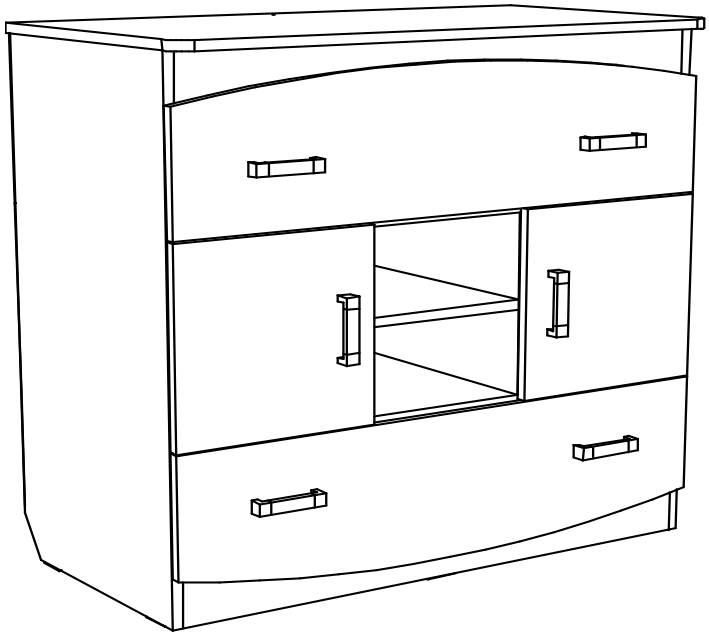

ул. Молотовая 123

г. Усолье-Сибирское